Zubehörkatalog

i3

Your Companion
Life Science Filtration

Inhaltsverzeichnis

Bestimmung des richtigen Gewindes	S. 3
Auswahl des passenden Zubehörs	S. 4
Zubehör i3 ONE	S. 5-15
Zubehör i3 TWO	S. 16-17
Zubehör i3 FOUR	S. 18-22
Zubehör i3 FIVE	S. 23-29
Übersicht Zubehör	S. 30-32

Bestimmung des richtigen Gewindes

Für die Bestimmung des passenden Gewindes lösen Sie den Strahlregler vom Wasserhahn, den Duschkopf vom Duschschlauch oder den Flexschlauch vom Eckventil. Sie sehen dann bereits, ob es sich um ein Außen- oder ein Innengewinde handelt (an das das Zubehör montiert werden soll).

Wasserhähne haben in der Regel ein **Feingewinde**, hier liegen die Gewindegänge eng zusammen.

Ein **Grobgewinde** oder auch Rohrgewinde finden Sie immer an Schläuchen, wie zum Beispiel dem Duschschlauch. Hier liegen die Gewindegänge weiter auseinander.

Messen eines Außengewindes
Messen Sie mit einem Lineal oder einem Messschieber den äußeren Duschmesser des Gewindes, wie in der folgenden Abbildung zu sehen und lesen Sie das Maß ab:

Messen eines Innengewindes
Messen Sie mit einem Lineal oder einem Messschieber den inneren Duschmesser des Gewindes, wie in der folgenden Abbildung zu sehen und lesen Sie das Maß ab:

Auswahl des passenden Zubehörs

Nachdem Sie sowohl das Gewinde bestimmt haben (Außen- oder Innengewinde), die Differenzierung zwischen Fein- oder Grobgewinde vorgenommen haben und Sie das Gewindemaß kennen, können Sie mit Hilfe der folgenden Übersicht das passende Zubehör für Ihren i3 Sterilfilter auswählen.

Feingewinde
z.B. Wasserhahn

Außengewinde			Innengewinde		
Außendurchmesser*	Gewinde	Benötigtes i3 Zubehör	Innendurchmesser*	Gewinde	Benötigtes i3 Zubehör
16,3 mm	M16,5 AG	Seite 7	14,9 mm	M16 IG	Seite 6
17,9 mm	M18 AG	Seite 8	20,9 mm	M22 IG	Seite 12
18,3 mm	M18,5 AG	Seite 9			
19,9 mm	M20 AG	Seite 10			
21,3 mm	M21,5 AG	Seite 11			
23,9 mm	M24 AG	Seite 13			
26,9 mm	M28 AG	Seite 14			

Grobgewinde
z.B. Duschschlauch

Außengewinde			Innengewinde		
Außendurchmesser*	Gewinde	Benötigtes i3 Zubehör	Innendurchmesser*	Gewinde	Benötigtes i3 Zubehör
16,7 mm	G3/8" AG	Seite 19, 24	15,2 mm	G3/8" IG	---
20,8 mm	G1/2" AG	Seite 17, 20, 25	19 mm	G1/2" IG	Seite 21, 26
26,3 mm	G3/4" AG	Seite 27	24,3 mm	G3/4" IG	Seite 28

*: von Ihnen gemessen

Zubehör i3 ONE

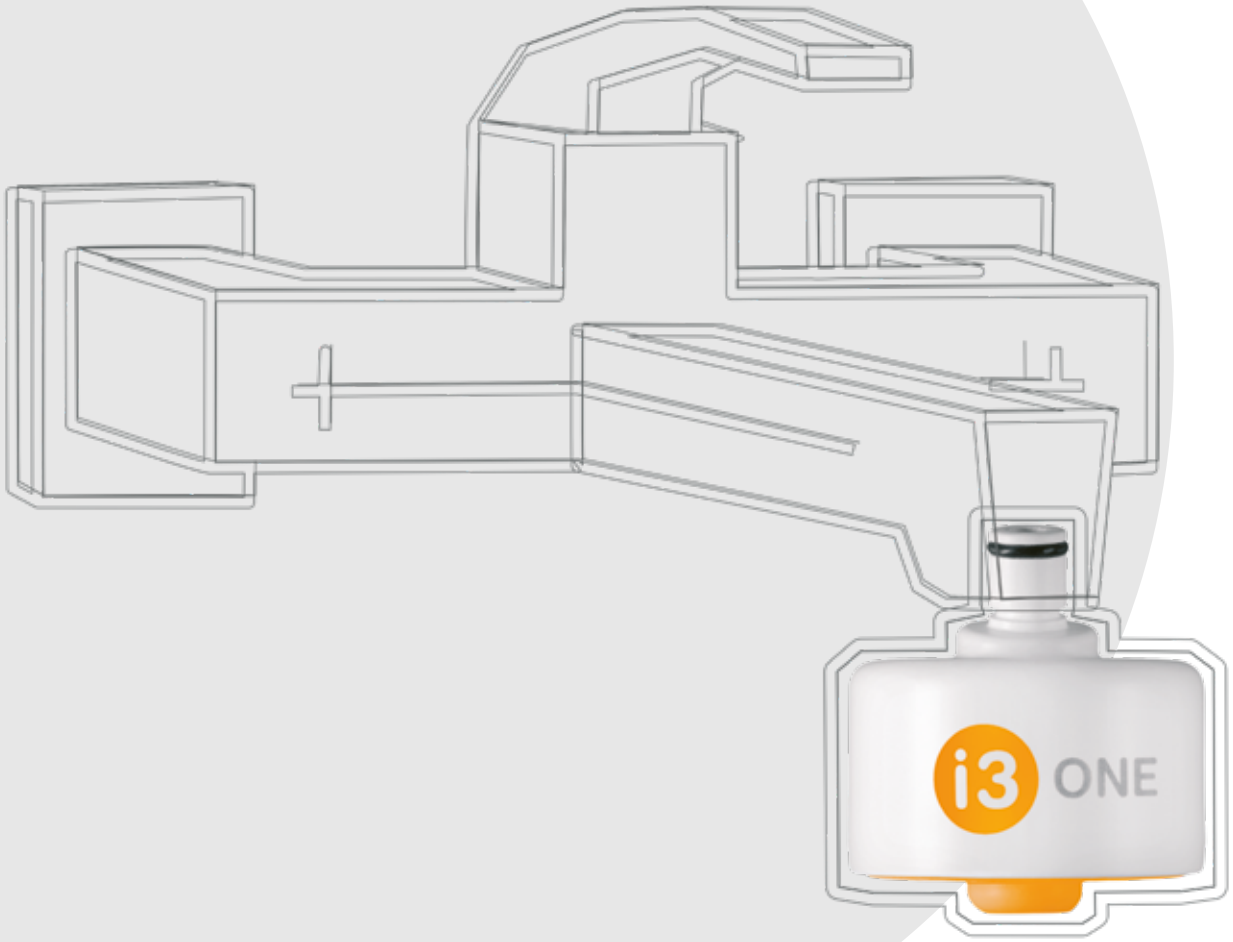

Zubehör i3 ONE
Wasserhahn

Bezeichnung:	**M16 F Connector ONE (AS)**
Artikelnummer:	S206015
Beschreibung:	Schnellverschlusskupplung mit M16x1 Innengewinde inklusive AquaStopp Funktion*
Kompatibilität:	i3 ONE Sterilfilter
Anwendung:	Wasserhahn mit einem M16x1 Außengewinde
Material:	Messing verchromt (Hauptkörper)
Lieferumfang:	1x M22 F Connector ONE (AS) 1x M16 F Adaptor 1x M22 Flachdichtung 1x M16 Flachdichtung
Installation:	Der Zusammenbau und die Montage der Bauteile muss durch technisches Fachpersonal erfolgen

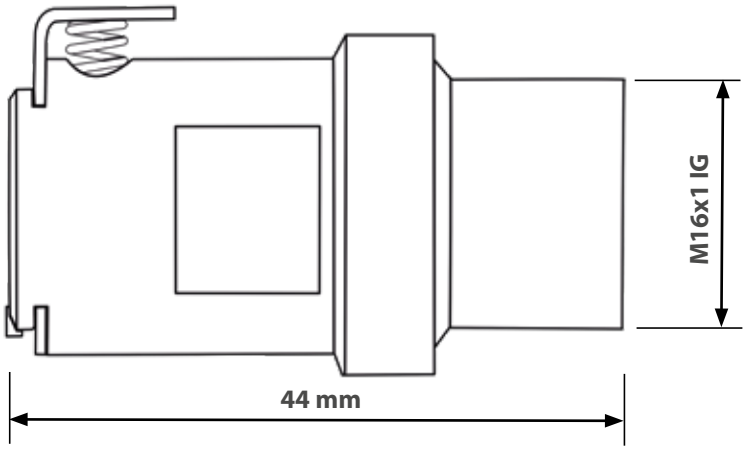

*Die AquaStopp Funktion verhindert ein ungewolltes Austreten des Wassers, wenn kein Filter installiert ist.
Variante ohneAquaStopp : Artikelnummer S206015nAS

Zubehör i3 ONE
Wasserhahn

Bezeichnung:	**M16.5 M Connector ONE (AS)**
Artikelnummer:	S206024
Beschreibung:	Schnellverschlusskupplung mit M16,5x1 Außengewinde inklusive AquaStopp Funktion*
Kompatibilität:	i3 ONE Sterilfilter
Anwendung:	Wasserhahn mit einem M16,5x1 Innengewinde
Material:	Messing verchromt (Hauptkörper)
Lieferumfang:	1x M22 F Connector ONE (AS) 1x M16,5 M Adaptor 1x M22 Flachdichtung
Installation:	Der Zusammenbau und die Montage der Bauteile muss durch technisches Fachpersonal erfolgen

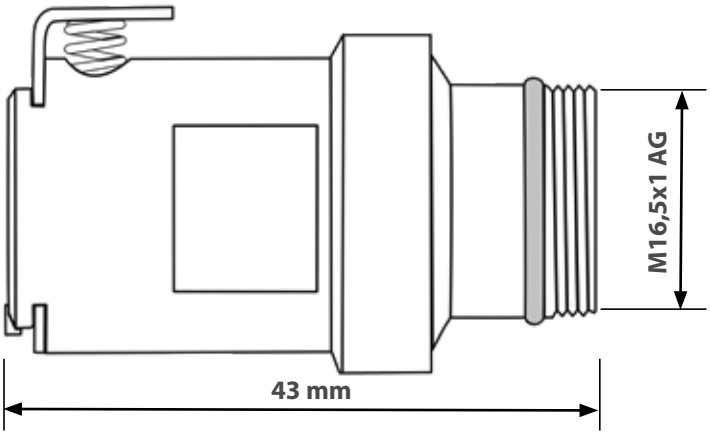

*Die AquaStopp Funktion verhindert ein ungewolltes Austreten des Wassers, wenn kein Filter installiert ist.
Variante ohneAquaStopp : Artikelnummer S206024nAS

Zubehör i3 ONE
Wasserhahn

Bezeichnung:	**M18 M Connector ONE (AS)**
Artikelnummer:	S206013
Beschreibung:	Schnellverschlusskupplung mit M18x1 Außengewinde inklusive AquaStopp Funktion*
Kompatibilität:	i3 ONE Sterilfilter
Anwendung:	Wasserhahn mit einem M18x1 Innengewinde
Material:	Messing verchromt (Hauptkörper)
Lieferumfang:	1x M22 F Connector ONE (AS) 1x M18 M Adaptor 1x M22 Flachdichtung 1x M18 Flachdichtung
Installation:	Der Zusammenbau und die Montage der Bauteile muss durch technisches Fachpersonal erfolgen

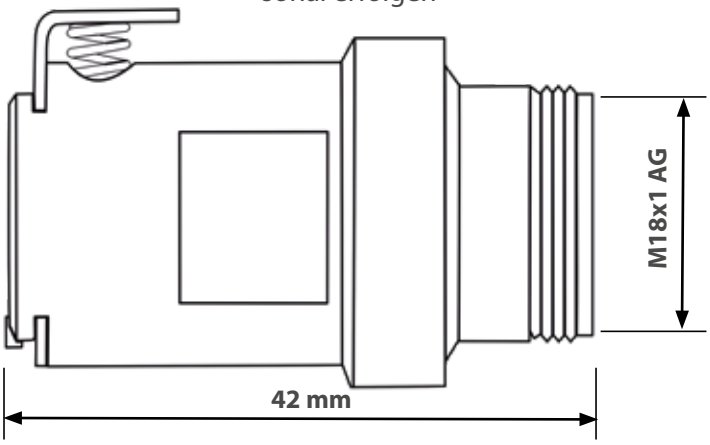

*Die AquaStopp Funktion verhindert ein ungewolltes Austreten des Wassers, wenn kein Filter installiert ist.
Variante ohneAquaStopp : Artikelnummer S206013nAS

Zubehör i3 ONE
Wasserhahn

Bezeichnung:	**M18.5 M Connector ONE (AS)**
Artikelnummer:	S206012
Beschreibung:	Schnellverschlusskupplung mit M18,5x1 Außengewinde inklusive AquaStopp Funktion*
Kompatibilität:	i3 ONE Sterilfilter
Anwendung:	Wasserhahn mit einem M18,5x1 Innengewinde
Material:	Messing verchromt (Hauptkörper)
Lieferumfang:	1x M22 F Connector ONE (AS) 1x M18.5 M Adaptor 1x M22 Flachdichtung
Installation:	Der Zusammenbau und die Montage der Bauteile muss durch technisches Fachpersonal erfolgen

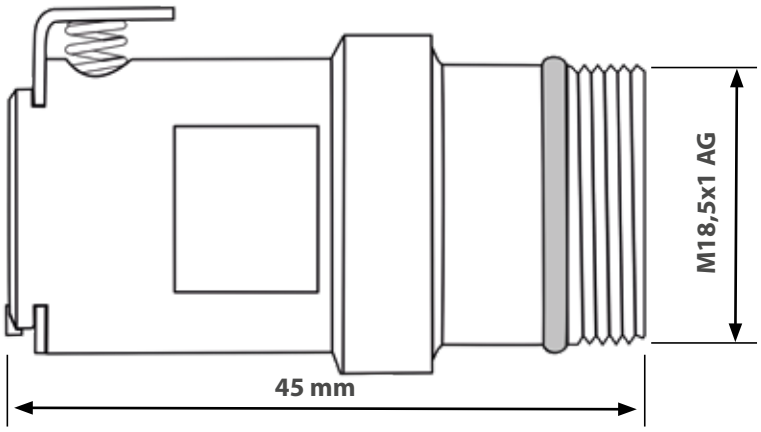

*Die AquaStopp Funktion verhindert ein ungewolltes Austreten des Wassers, wenn kein Filter installiert ist.
Variante ohneAquaStopp : Artikelnummer S206012nAS

Zubehör i3 ONE
Wasserhahn

Bezeichnung:	**M20 M Connector ONE (AS)**
Artikelnummer:	S206020
Beschreibung:	Schnellverschlusskupplung mit M20x1 Außengewinde inklusive AquaStopp Funktion*
Kompatibilität:	i3 ONE Sterilfilter
Anwendung:	Wasserhahn mit einem M20x1 Innengewinde
Material:	Messing verchromt (Hauptkörper)
Lieferumfang:	1x M22 F Connector ONE (AS) 1x M20 M Adaptor 1x M22 Flachdichtung
Installation:	Der Zusammenbau und die Montage der Bauteile muss durch technisches Fachpersonal erfolgen

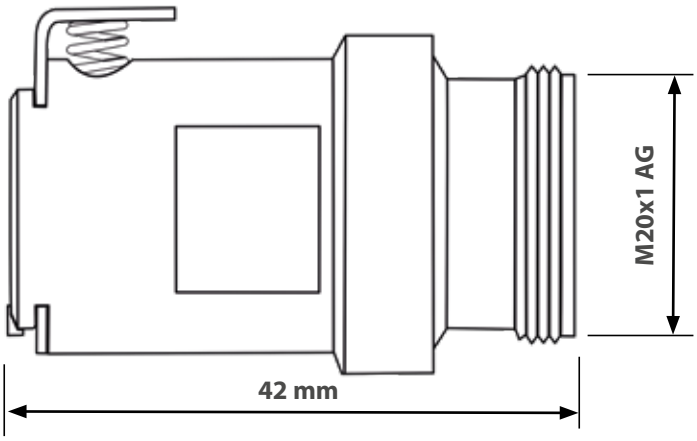

*Die AquaStopp Funktion verhindert ein ungewolltes Austreten des Wassers, wenn kein Filter installiert ist.
Variante ohneAquaStopp : Artikelnummer S206020nAS

Zubehör i3 ONE
Wasserhahn

Bezeichnung:	**M21.5 M Connector ONE (AS)**
Artikelnummer:	S206011
Beschreibung:	Schnellverschlusskupplung mit M21,5x1 Außengewinde inklusive AquaStopp Funktion*
Kompatibilität:	i3 ONE Sterilfilter
Anwendung:	Wasserhahn mit einem M21.5x1 Innengewinde
Material:	Messing verchromt (Hauptkörper)
Lieferumfang:	1x M22 F Connector ONE (AS) 1x M21.5 M Adaptor 1x M22 Flachdichtung
Installation:	Der Zusammenbau und die Montage der Bauteile muss durch technisches Fachpersonal erfolgen

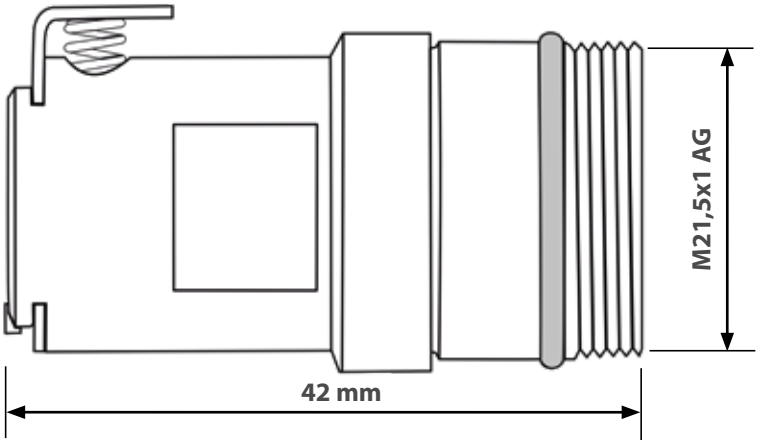

*Die AquaStopp Funktion verhindert ein ungewolltes Austreten des Wassers, wenn kein Filter installiert ist.
Variante ohneAquaStopp : Artikelnummer S206011nAS

Zubehör i3 ONE
Wasserhahn

Bezeichnung:	**M22 F Connector ONE (AS)**
Artikelnummer:	2060000
Beschreibung:	Schnellverschlusskupplung mit M22x1 Innengewinde inklusive AquaStopp Funktion*
Kompatibilität:	i3 ONE Sterilfilter
Anwendung:	Wasserhahn mit einem M22x1 Außengewinde
Material:	Messing verchromt (Hauptkörper)
Lieferumfang:	1x M22 F Connector ONE (AS) 1x M22 Flachdichtung
Installation:	Der Zusammenbau und die Montage der Bauteile muss durch technisches Fachpersonal erfolgen

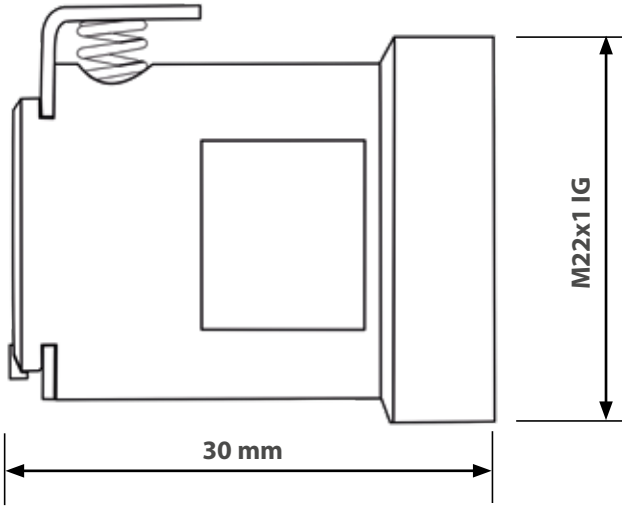

*Die AquaStopp Funktion verhindert ein ungewolltes Austreten des Wassers, wenn kein Filter installiert ist.
Variante ohneAquaStopp : Artikelnummer 2060020

Zubehör i3 ONE
Wasserhahn

Bezeichnung:	**M24 M Connector ONE (AS)**
Artikelnummer:	2060001
Beschreibung:	Schnellverschlusskupplung mit M24x1 Außengewinde inklusive AquaStopp Funktion*
Kompatibilität:	i3 ONE Sterilfilter
Anwendung:	Wasserhahn mit einem M24x1 Innengewinde
Material:	Messing verchromt (Hauptkörper)
Lieferumfang:	1x M24 M Connector ONE (AS) 1x M24 Flachdichtung
Installation:	Der Zusammenbau und die Montage der Bauteile muss durch technisches Fachpersonal erfolgen

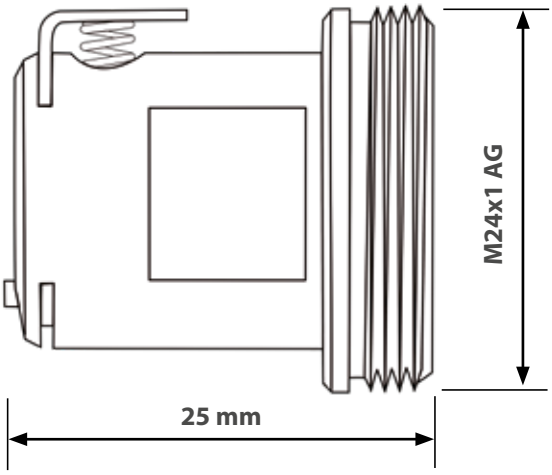

*Die AquaStopp Funktion verhindert ein ungewolltes Austreten des Wassers, wenn kein Filter installiert ist.
Variante ohneAquaStopp : Artikelnummer 2060021

Zubehör i3 ONE
Wasserhahn

Bezeichnung:	**M28 M Connector ONE (AS)**
Artikelnummer:	S206007
Beschreibung:	Schnellverschlusskupplung mit M28x1 Außengewinde inklusive AquaStopp Funktion*
Kompatibilität:	i3 ONE Sterilfilter
Anwendung:	Wasserhahn mit einem M28x1 Innengewinde
Material:	Messing verchromt (Hauptkörper)
Lieferumfang:	1x M24 M Connector ONE (AS) 1x M28 M Adaptor 1x M22 Flachdichtung 1x M28 Flachdichtung
Installation:	Der Zusammenbau und die Montage der Bauteile muss durch technisches Fachpersonal erfolgen

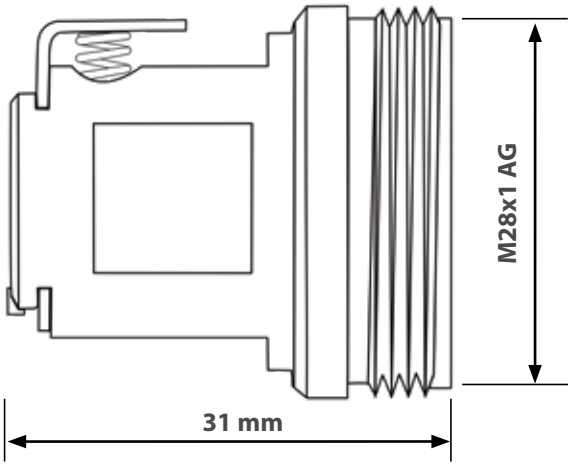

*Die AquaStopp Funktion verhindert ein ungewolltes Austreten des Wassers, wenn kein Filter installiert ist.
Variante ohneAquaStopp : Artikelnummer 206021

Zubehör i3 ONE
Wasserhahn

Bezeichnung:	**Sampling Adaptor**
Artikelnummer:	S2060018
Beschreibung:	Einwegadapter zur Entnahme von Wasserproben aus der Schnellverschlusskupplung
Kompatibilität:	i3 ONE / i3 FOUR Schnellverschlusskupplungen
Anwendung:	Wasserprobeentnahme
Material:	POM
Lieferumfang:	10x Sampling Adaptor

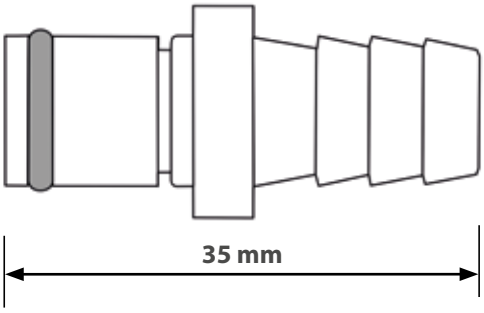

Zubehör i3 TWO

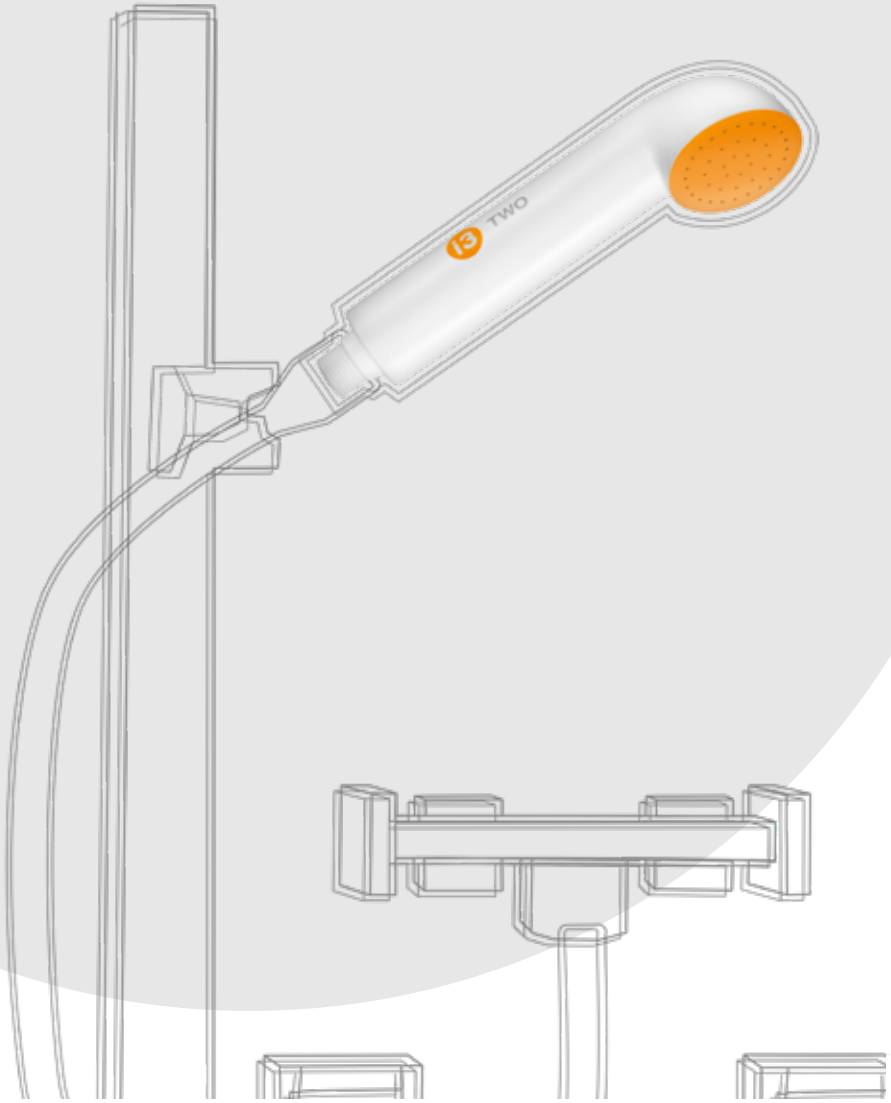

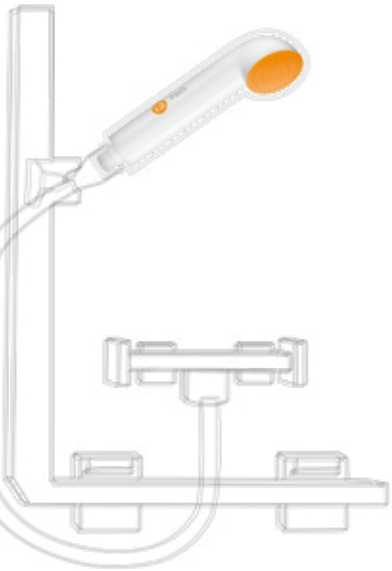

Zubehör i3 TWO
Dusche

Bezeichnung:	**G1/2" M Connector TWO (AS)**
Artikelnummer:	2060002
Beschreibung:	Schnellverschlusskupplung mit G1/2" Außengewinde inklusive AquaStopp Funktion*
Kompatibilität:	i3 TWO connect Sterilfilter
Anwendung:	Duschschlauch mit einem G1/2" Innengewinde
Material:	PSU (Hauptkörper)
Lieferumfang:	1x G1/2" M Connector TWO (AS) 1x 1/2" Flachdichtung
Installation:	Der Zusammenbau und die Montage der Bauteile muss durch technisches Fachpersonal erfolgen

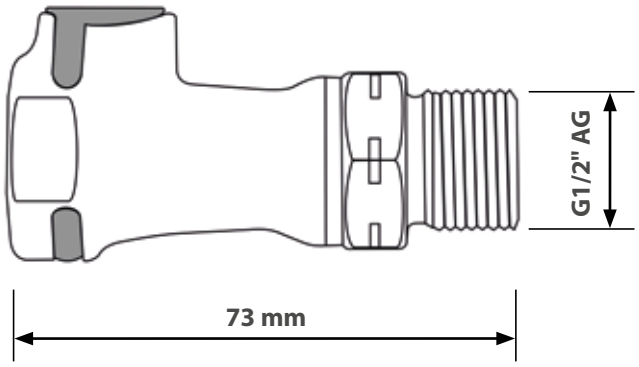

*Die AquaStopp Funktion verhindert ein ungewolltes Austreten des Wassers, wenn kein Filter installiert ist.
Variante ohneAquaStopp : Artikelnummer 206022

Zubehör i3 FOUR

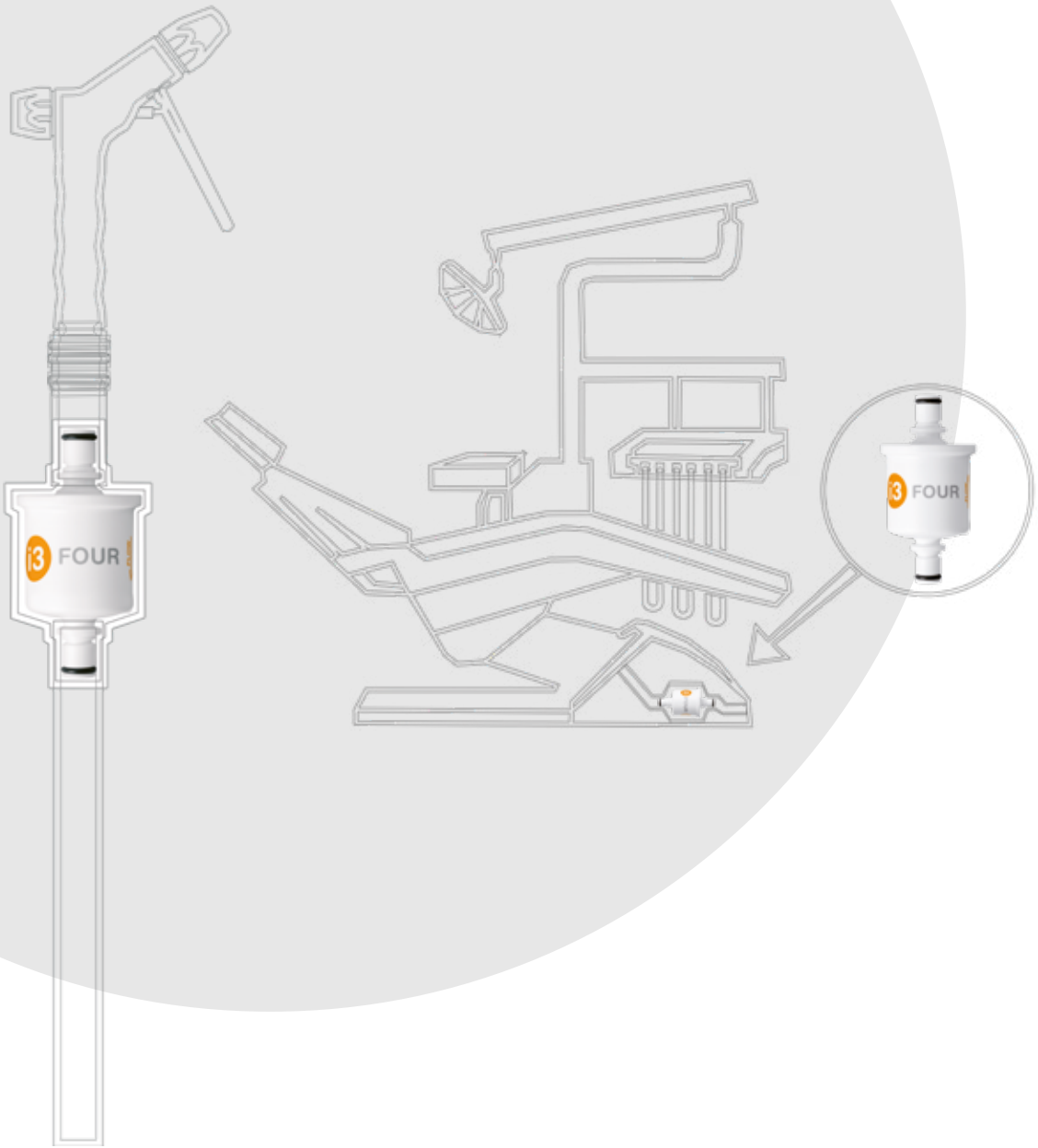

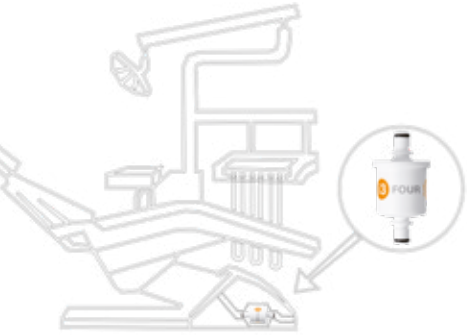

Zubehör i3 FOUR
Inline

Bezeichnung:	**G3/8" M Connector FOUR (AS)**
Artikelnummer:	2060005
Beschreibung:	Schnellverschlusskupplung mit G3/8" Außengewinde inklusive AquaStopp Funktion*
Kompatibilität:	i3 FOUR Inlinefilter
Anwendung:	Dentaleinheiten; HNO-Einheiten; Flexschläuche mit einem G3/8" Innengewinde
Material:	Messing verchromt (Hauptkörper)
Lieferumfang:	1x G3/8" M Connector FOUR (AS)
Installation:	Der Zusammenbau und die Montage der Bauteile muss durch technisches Fachpersonal erfolgen

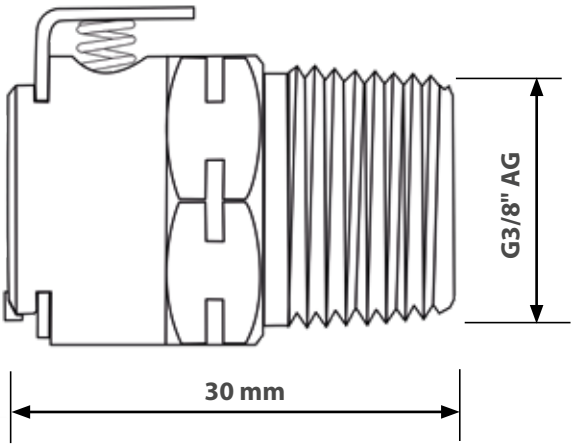

*Die AquaStopp Funktion verhindert ein ungewolltes Austreten des Wassers, wenn kein Filter installiert ist.

Zubehör i3 FOUR
Inline

Bezeichnung:	**G1/2" M Connector FOUR (nAS)**
Artikelnummer:	2060060
Beschreibung:	Schnellverschlusskupplung mit G1/2" Außengewinde ohne AquaStopp Funktion*
Kompatibilität:	i3 FOUR Inlinefilter
Anwendung:	Reinigungspistolen mit einem G1/2" Innengewinde
Material:	Edelstahl (Hauptkörper)
Lieferumfang:	1x G1/2" M Connector FOUR (AS) 1x 1/2" Flachdichtung
Installation:	Der Zusammenbau und die Montage der Bauteile muss durch technisches Fachpersonal erfolgen

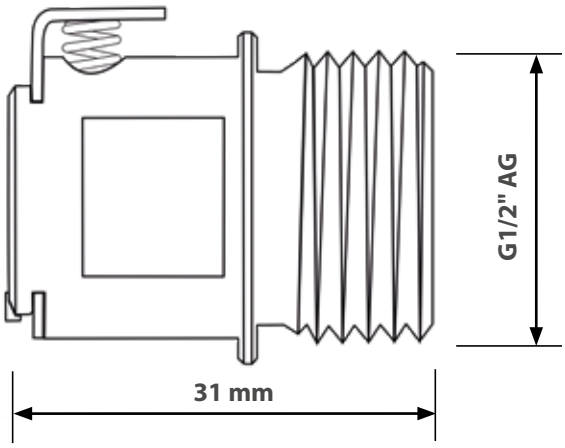

*Die AquaStopp Funktion verhindert ein ungewolltes Austreten des Wassers, wenn kein Filter installiert ist.

Zubehör i3 FOUR
Inline

Bezeichnung:	**G1/2" F Connector FOUR (AS)**
Artikelnummer:	2060061
Beschreibung:	Schnellverschlusskupplung mit G1/2" Innengewinde mit AquaStopp Funktion*
Kompatibilität:	i3 FOUR Inlinefilter
Anwendung:	Reinigungspistolen mit einem G1/2" Außengewinde
Material:	Edelstahl (Hauptkörper)
Lieferumfang:	1x G1/2" F Connector FOUR (AS) 1x G1/2" Flachdichtung
Installation:	Der Zusammenbau und die Montage der Bauteile muss durch technisches Fachpersonal erfolgen

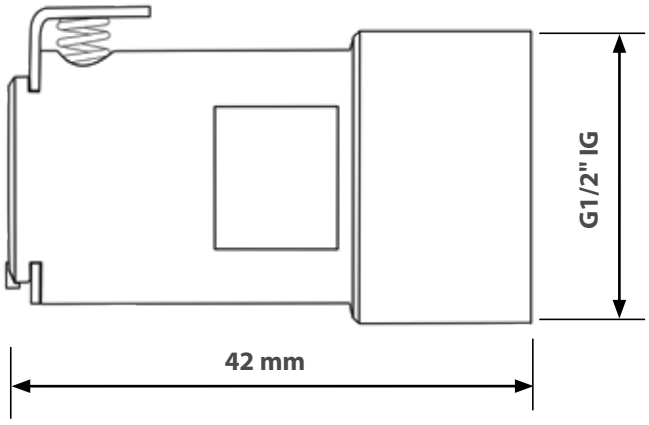

*Die AquaStopp Funktion verhindert ein ungewolltes Austreten des Wassers, wenn kein Filter installiert ist.

Zubehör i3 FOUR
Inline

Bezeichnung:	**Adaptor Lock**
Artikelnummer:	2060071
Beschreibung:	Sicherung gegen ungewolltes Auslösen der Schnellverschluss-kupplung
Kompatibilität:	i3 FOUR Inlinefilter G3/8" M Connector FOUR (AS)
Anwendung:	Sicherung von Inline-Schnell-verschlusskupplungen
Material:	ABS
Lieferumfang:	10 x Adaptor Lock

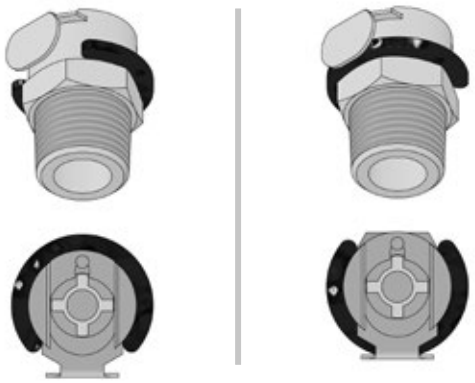

offen geschlossen

Zubehör i3 FIVE

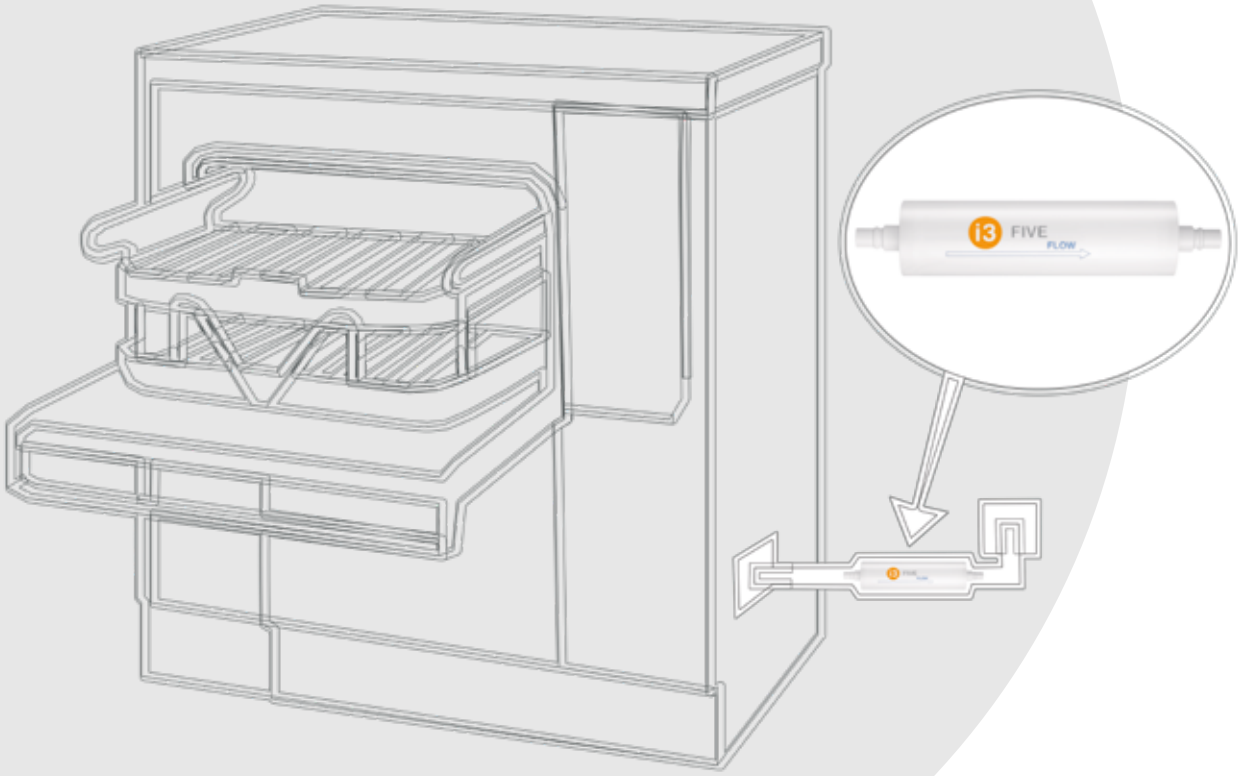

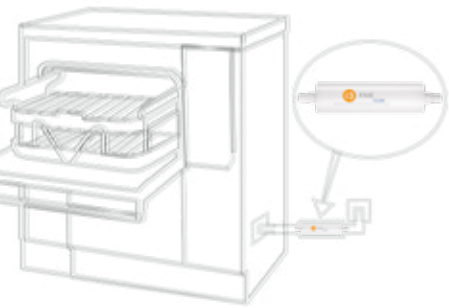

Zubehör i3 FIVE
Inline

Bezeichnung:	**G3/8" M Connector FIVE (AS)**
Artikelnummer:	2060084
Beschreibung:	Schnellverschlusskupplung mit G3/8" Außengewinde mit AquaStopp Funktion*
Kompatibilität:	i3 FIVE Inlinefilter
Anwendung:	RDG-E; Geburtswannen; Flexschläuche mit einem G3/8" Innengewinde
Material:	POM (Hauptkörper)
Lieferumfang:	1x G3/8" M Connector FIVE (AS)
Installation:	Der Zusammenbau und die Montage der Bauteile muss durch technisches Fachpersonal erfolgen

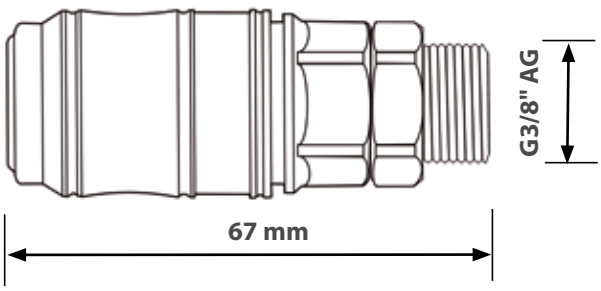

*Die AquaStopp Funktion verhindert ein ungewolltes Austreten des Wassers, wenn kein Filter installiert ist.

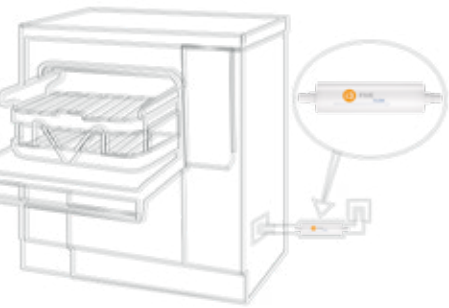

Zubehör i3 FIVE
Inline

Bezeichnung:	**G1/2" M Connector FIVE (AS)**
Artikelnummer:	2060050
Beschreibung:	Schnellverschlusskupplung mit G1/2" Außengewinde mit AquaStopp Funktion*
Kompatibilität:	i3 FIVE Inlinefilter
Anwendung:	RDG-E; Geburtswannen; Flexschläuche mit einem G1/2" Innengewinde
Material:	POM (Hauptkörper)
Lieferumfang:	1x G1/2" M Connector FIVE (AS)
Installation:	Der Zusammenbau und die Montage der Bauteile muss durch technisches Fachpersonal erfolgen

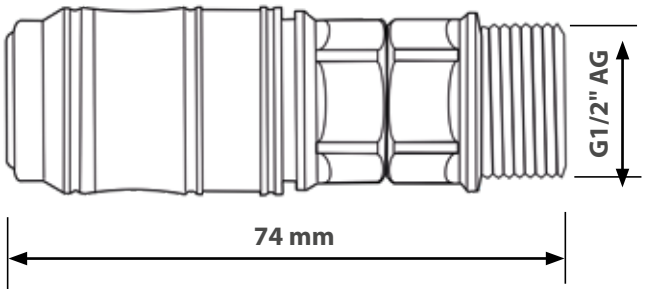

*Die AquaStopp Funktion verhindert ein ungewolltes Austreten des Wassers, wenn kein Filter installiert ist.

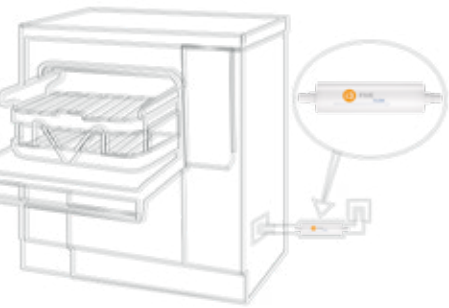

Zubehör i3 FIVE
Inline

Bezeichnung:	**G1/2" F Connector FIVE (AS)**
Artikelnummer:	2060054
Beschreibung:	Schnellverschlusskupplung mit G1/2" Innengewinde mit AquaStopp Funktion*
Kompatibilität:	i3 FIVE Inlinefilter
Anwendung:	RDG-E; Geburtswannen; Flexschläuche mit einem G1/2" Außengewinde
Material:	POM (Hauptkörper)
Lieferumfang:	1x G1/2" F Connector FIVE (AS)
Installation:	Der Zusammenbau und die Montage der Bauteile muss durch technisches Fachpersonal erfolgen

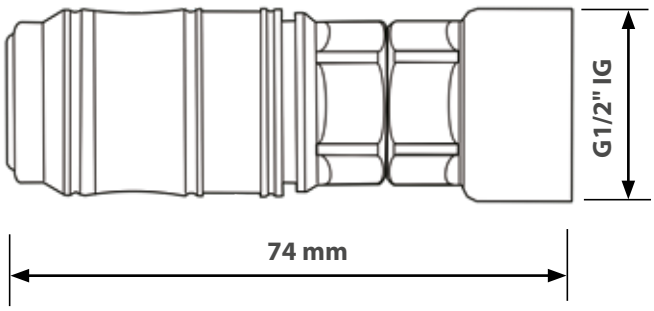

*Die AquaStopp Funktion verhindert ein ungewolltes Austreten des Wassers, wenn kein Filter installiert ist.

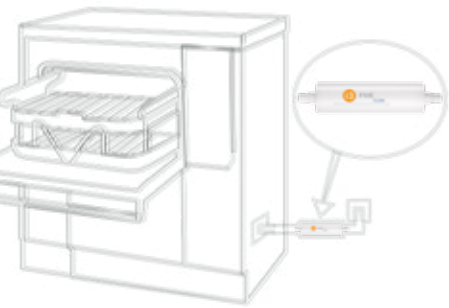

Zubehör i3 FIVE
Inline

Bezeichnung:	**G3/4" M Connector FIVE (AS)**
Artikelnummer:	S206005
Beschreibung:	Schnellverschlusskupplung mit G3/4" Außengewinde mit AquaStopp Funktion*
Kompatibilität:	i3 FIVE Inlinefilter
Anwendung:	RDG-E; Geburtswannen; Flex schläuche mit einem G3/4" Innengewinde
Material:	POM (Hauptkörper)
Lieferumfang:	1x G1/2" M Connector FIVE (AS) 1x G3/4" M Adaptor
Installation:	Der Zusammenbau und die Montage der Bauteile muss durch technisches Fachpersonal erfolgen

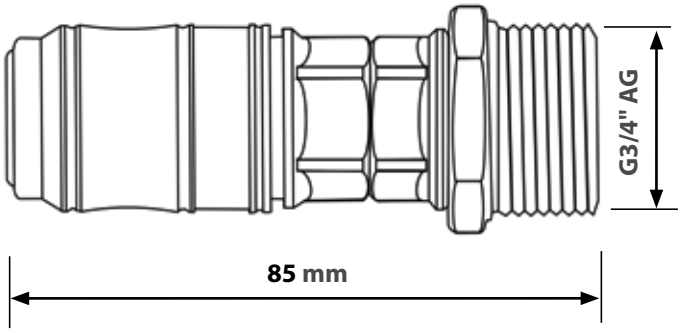

*Die AquaStopp Funktion verhindert ein ungewolltes Austreten des Wassers, wenn kein Filter installiert ist.

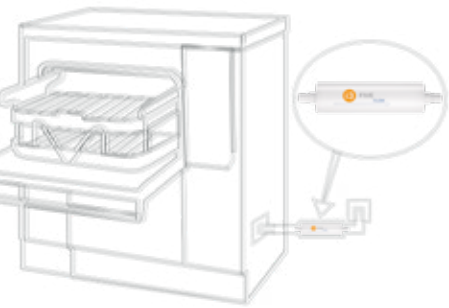

Zubehör i3 FIVE
Inline

Bezeichnung:	**G3/4" F Connector FIVE (AS)**
Artikelnummer:	S206003
Beschreibung:	Schnellverschlusskupplung mit G3/4" Innengewinde mit AquaStopp Funktion*
Kompatibilität:	i3 FIVE Inlinefilter
Anwendung:	RDG-E; Geburtswannen; Flex schläuche mit einem G3/4" Außengewinde
Material:	POM (Hauptkörper)
Lieferumfang:	1x G1/2" M Connector FIVE (AS) 1x G3/4" F Adaptor
Installation:	Der Zusammenbau und die Montage der Bauteile muss durch technisches Fachpersonal erfolgen

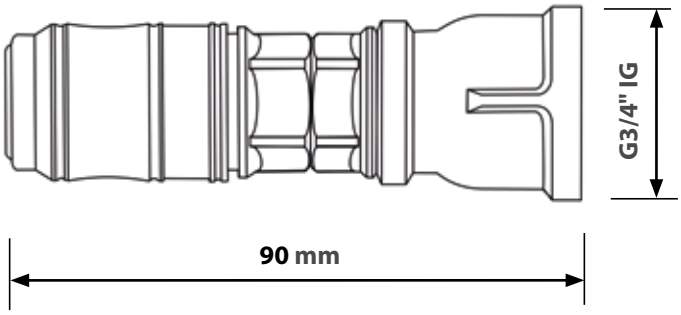

*Die AquaStopp Funktion verhindert ein ungewolltes Austreten des Wassers, wenn kein Filter installiert ist.

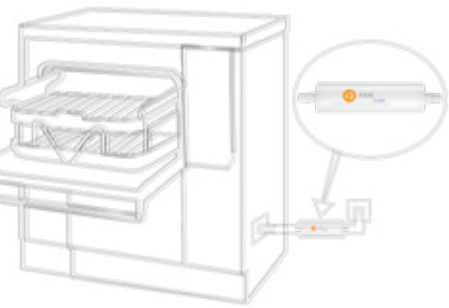

Zubehör i3 FIVE
Inline

Bezeichnung:	**Wall Mount FIVE**
Artikelnummer:	2060052
Beschreibung:	Wandbefestigung für den i3 FIVE
Kompatibilität:	i3 FIVE Inlinefilter
Anwendung:	Halterung zur Befestigung des i3 FIVE Inlinefilters
Material:	Santopren (Hauptkörper)
Lieferumfang:	1x Wall Mount FIVE 1x Montageset
Installation:	Der Zusammenbau und die Montage der Bauteile muss durch technisches Fachpersonal erfolgen

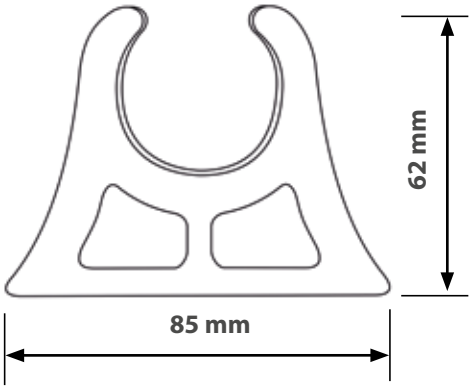

*Die AquaStopp Funktion verhindert ein ungewolltes Austreten des Wassers, wenn kein Filter installiert ist.

Übersicht Zubehör
i3 ONE

i3 ONE Wasserhahn		
Abbildung	**Bezeichnung**	**Artikel-Nummer**
	M16 F Connector ONE (AS)	S206015
	M16.5 M Connector ONE (AS)	S206024
	M18 M Connector ONE (AS)	S206013
	M18.5 M Connector ONE (AS)	S206012
	M20 M Connector ONE (AS)	S206020
	M21.5 M Connector ONE (AS)	S206011
	M22 F Connector ONE (AS)	2060000
	M24 M Connector ONE (AS)	2060001
	M28 M Connector ONE (AS)	S206007
	Sampling Adaptor	S2060018

Übersicht Zubehör

i3 TWO
i3 FOUR

i3 TWO Dusche		
Abbildung	**Bezeichnung**	**Artikel-Nummer**
	G1/2" M Connector TWO (AS)	2060002

i3FOUR Inline		
Abbildung	**Bezeichnung**	**Artikel-Nummer**
	G3/8" M Connector FOUR (AS)	2060005
	G1/2" M Connector FOUR (AS)	2060060
	G1/2" F Connector FOUR (AS)	2060061
	Adaptor Lock	2060071

Übersicht Zubehör
i3 FIVE

i3 FIVE Inline		
Abbildung	**Bezeichnung**	**Artikel-Nummer**
	G3/8" M Connector FIVE (AS)	2060084
	G1/2" M Connector FIVE (AS)	2060050
	G1/2" F Connector FIVE (AS)	2060054
	G3/4" M Connector FIVE (AS)	S206005
	G3/4" F Connector FIVE (AS)	S206003
	Wall Mount FIVE	2060052

i3 Membrane GmbH
Christoph-Seydel-Str. 1
DE-01454 Radeberg
Germany

www.i3membrane.de
info@i3membrane.de
Tel: +49 (0)40-2576748-0
Fax: +49 (0)40-2576748-48

Zertifizierung des Qualitätsmanagementsystems gemäß DIN EN ISO 13485:2016

Your Companion
Life Science Filtration

CONNECTOR_DE_REV01_NOV2023